“Gumel-pumpe” d.o.o.

35000 Jagodina, Slovenski put bb,Tel 035/245-182, 244-561
e-mail: gumelpumpe@open.telekom.rs www.gumel..biz

ECCENTRIC SCREW PUMP GVP-50 STANDARD

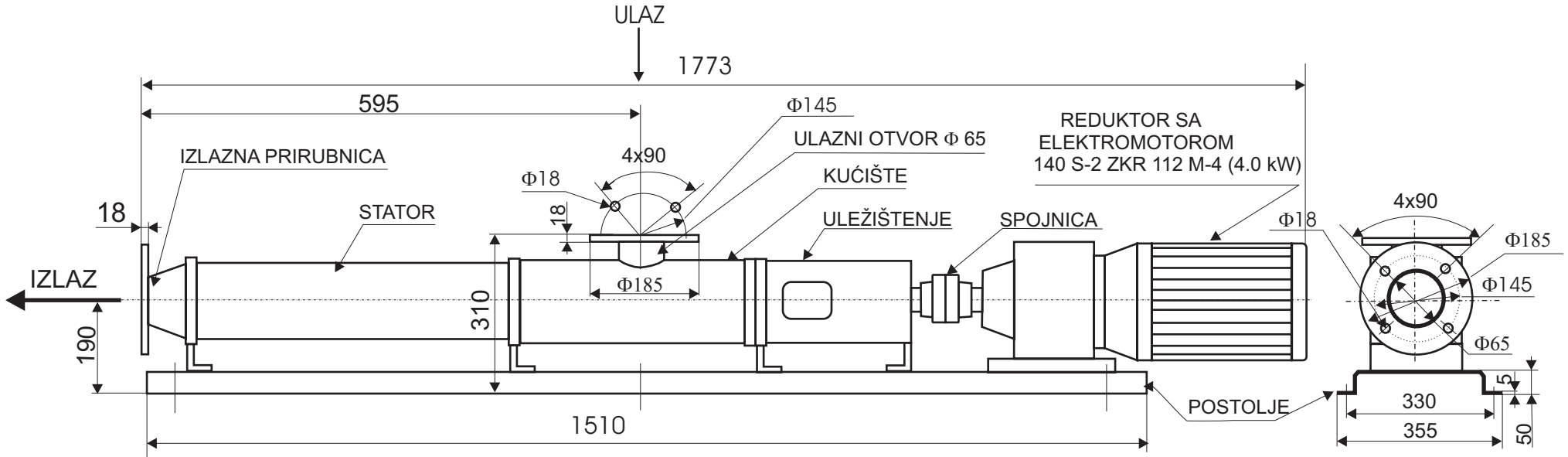

RASPORED OTVORA U POSTOLJU ZA VEZU SA FUNDAMENTOM

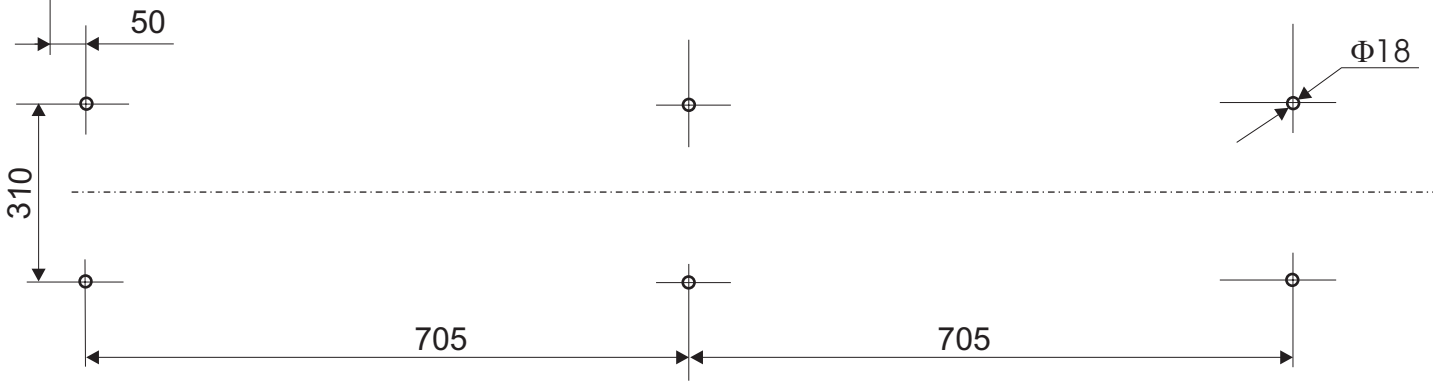

Datum

14.10.2004.god.